KR02 IAQ物聯網控制器

sysinno
Sysinno Technology Inc.

產品簡介

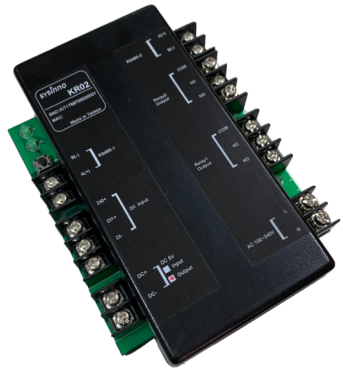

KR02 IAQ 物聯網控制器應用於 iAeris 與 IAQ 改善設備之間的連動控制。具備有線(RS485, 2組乾接點)、無線 (WiFi)等多種方式與 iAeris 連接，並可透過繼電器或RS485對多組改善設備進行連動控制。KR02 並可透過網際網路與Sysinno Cloud 雲端平台進行資料備份與遠端控制等功能。

產品設計採用便於工程人員安裝與檢修的柵欄式端子台，具備連接狀態指示燈、繼電器指示燈，便於確認設備連接與連動控制狀態。

系統架構

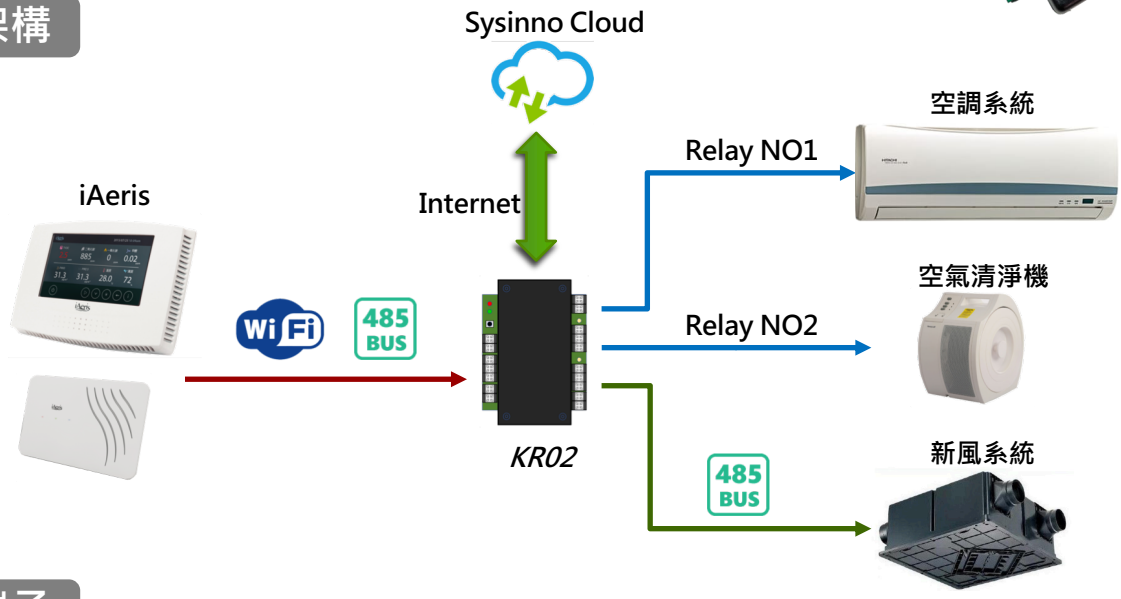

連接端子

L,N	輸入	電源端子： 100 - 240V AC
RS485-1	輸入	RS485 A(+)，B(-)
D/I Input	輸入	乾接點端子：第一組(DI0+) ，第二組(DI1+) ，COM(DI-)
RS485-2	輸出	RS485 A(+)，B(-)
Relay1	輸出	繼電器端子 ： 常開端點(NO)，常閉端點(NC)，共地端子(COM)
Relay2	輸出	繼電器端子 ： 常開端點(NO)，常閉端點(NC)，共地端子(COM)
DC 5V	輸入/輸出	電源端子： 5V DC

技術規格

輸入	WiFi (選配) / RS485 / 兩組乾接點
輸出	RS485(Modbus-RTU) / 兩組Relay控制接點 (NO / NC)，10A 240VAC, 10A 24VDC
電源輸入	直流：5V, 1A 或 交流：100 - 240V ~ 50/60 Hz, 0.2A (Note1)
電源輸出	DC 5V, 1A (Note2)
工作溫度	0℃ ~ 40℃
操作環境	20% ~ 80%
尺寸	135mm(長) x 93mm(寬)x 35mm(高)

Note1 : 直流與交流電源輸入無法同時存在，購買時必須選擇其中一種機型
Note2 : 交流電源輸入機型適用

維新應用科技股份有限公司
300新竹市關新路27號17樓之7
電話 +886-3-5730550
傳真 +886-3-5799995
service@sysinnotec.com
www.sysinnotec.com

Rev. 2.0 Oct. 2019